L-lego 165 banner
прожекторное освещение

Заменяемый аналог	ГО 250 (лампа ДРИ 250)

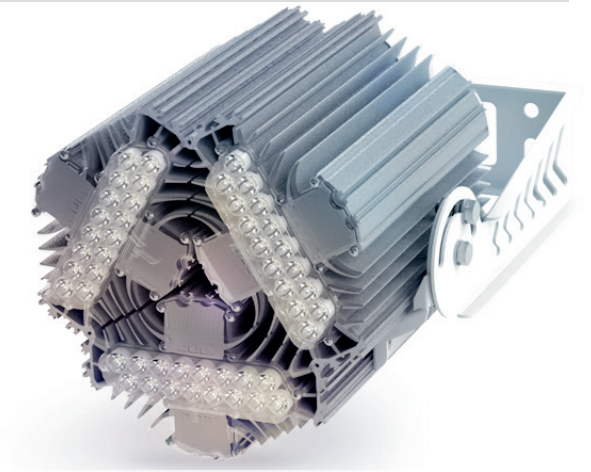

OSRAM
LED TECHNOLOGY INCLUDED

165 Вт	17 040 лм	OSRAM	IP66	100 000 часов	5 лет
Потребление энергии	Световой поток	Светодиоды	Степень защиты	Срок службы	Гарантия

Назначение

Многофункциональный прожектор L-lego 165 banner предназначен для внешнего и внутреннего освещения промышленных помещений, автостоянок, подсветки архитектурных фасадов.

Также может использоваться для освещения железнодорожных платформ, переездов и подвижного состава РЖД.

Ледовая арена
г. Нефтекамск
2014

Конструкция

Корпус

Светильник выполнен из экструдированного алюминия. За счет уникального запатентованного корпуса с вертикальными полузакрытыми охлаждающими каналами обеспечивается эффективный отвод тепла.

Система каналов

Конструкция каналов не позволяет скапливаться пыли, что исключает необходимость в периодической очистке светильника.

Драйвер

Драйвер собственной разработки размещен в герметичной части корпуса и имеет 3-х ступенчатую систему защиты от скачков напряжения (до 2 кВ) и перегрева. Драйвер обеспечивает максимальную эффективность использования электрической энергии, полное отсутствие пульсаций и коэффициент мощности свыше 0,95.

Светодиоды OSRAM Oslon Square

Светодиоды OSRAM Oslon Square и оптическая система собственной разработки позволяет достичь эффективности светового потока более 100 лм/Вт.

Модуль

Модульная конструкция светильника L-lego с пазами «ласточкин хвост» дает возможность собрать осветительные установки различных форм, размеров и мощности.

Диаграмма светового распределения

C0 – C180
C90 – C270

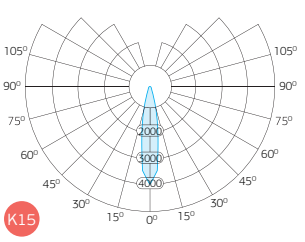

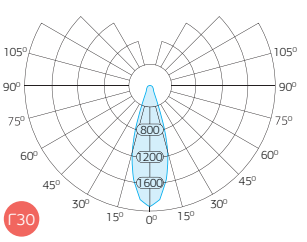

L-lego 165 banner

прожекторное освещение

Модификации светильника

Артикул	408210	408211	408212	408213
Светильник	L-lego 165 banner	L-lego 165 banner	L-lego 165 banner	L-lego 165 banner
Диаграмма	К15	Г30	Г60	Д

Технические характеристики[1]

[1] Производитель имеет право изменять характеристики без ухудшения параметров.

** Световой поток указан для светодиодного модуля при температуре кристалла плюс 25°С.*

*** Световой поток указан для исполнения с цветовой температурой 5000 К без вторичной оптики. Для уточнения светового потока светильника со вторичной оптикой необходимо обратиться к IES–файлу.*

Напряжение питания переменного тока, В	от 140 до 265
Частота, Гц	50 ± 10%
Напряжение питания постоянного тока, В	от 200 до 250
Потребляемая мощность, Вт	165
Марка светодиода	OSRAM Oslon Square
Количество светодиодов, шт.	48
Рабочий ток светодиодов, мА	1000
Световой поток одного диода, лм	355
Световой поток светодиодного модуля*, лм	17040
Общий световой поток светильника**, лм	13484
Цветовая температура, К	4000, 5000
Индекс цветопередачи CRI	72
Коэффициент мощности драйвера, cos φ	≥ 0,95
Коэффициент пульсаций светового потока, %	≤ 10
Габаритные размеры, ВхДхШ, мм	224x342x268
Масса, кг	12,2
Температура эксплуатации, °С	от -60 до +50
Вид климатического исполнения	УХЛ 1
Класс защиты от поражения электрическим током	I
Степень защиты корпуса светильника	IP 66

Габаритные размеры

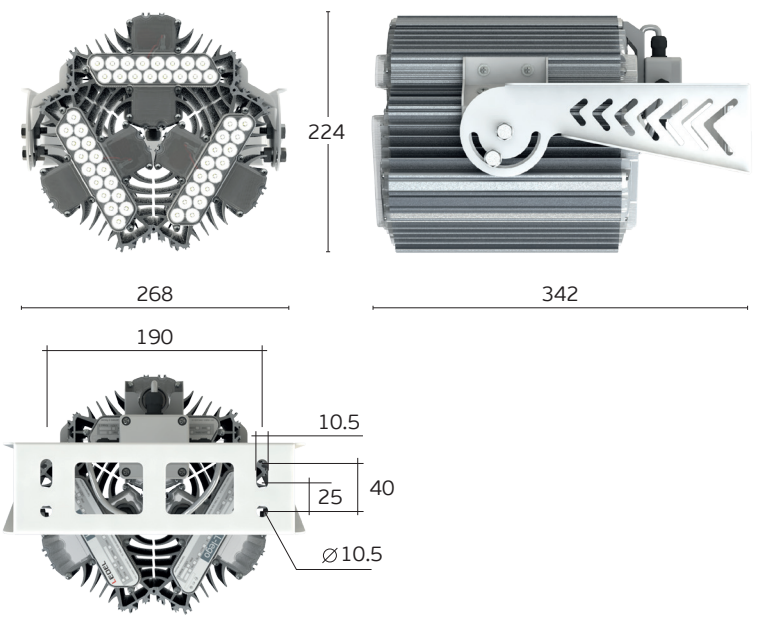

Диаграмма светового распределения
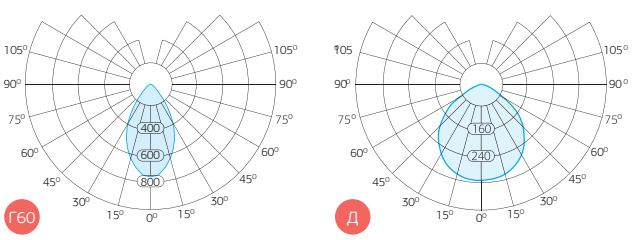
C0 – C180
C90 – C270